Diese Zeichnung/CAD-Daten dürfen ohne unsere Genehmigung weder vervielfältigt noch Dritten zugänglich gemacht werden. Ihre Benutzung ist nur für die Zwecke gestattet, für die wir sie ausdrücklich zur Verfügung gestellt haben. Die Zeichnung/CAD-Daten sind auf Verlangen jederzeit zurückzugeben. Zuwiderhandlungen sind strafbar und verpflichten zum Schadensersatz. Für den Fall der Anmeldung eines Patentes oder Gebrauchsmusters bleiben alle Rechte vorbehalten. ANSMANN betreibt eine Politik der kontinuierlichen Weiterentwicklung. Wir behalten uns vor, Produkte abzuändern und Verbesserungen vorzunehmen. Die gelieferten Produkte können von den in der Zeichnung/CAD-Daten dargestellten Produkten abweichen. Technische Änderungen sind vorbehalten.
This drawing/CAD data have to be returned to us at any time. Any contravention is punishable and leads to compensation. In case of application of a patent or a utility model all rights are reserved. ANSMANN pursue a policy of continuous development. Therefore we reserve the right to modify and improve at any time the product described in this data sheet without prior notice.

Technische Zeichnung/ engineering drawing

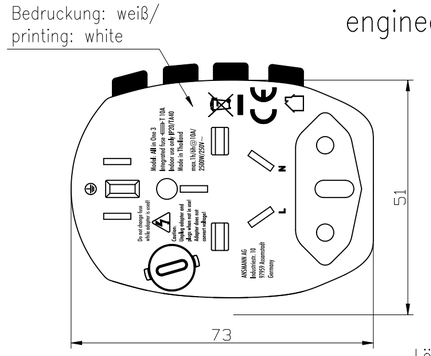

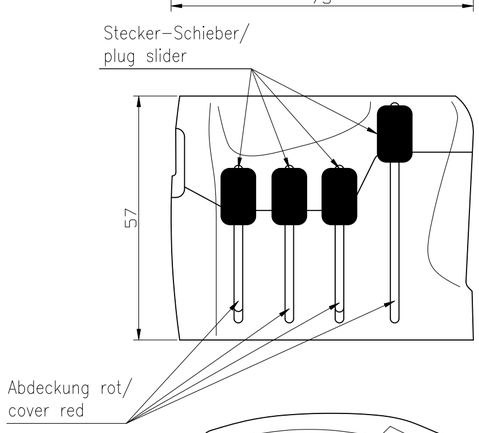

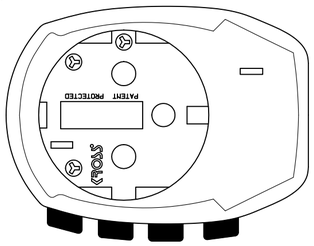

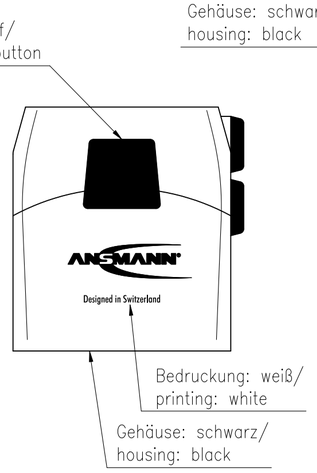

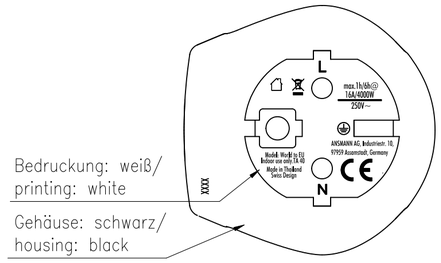

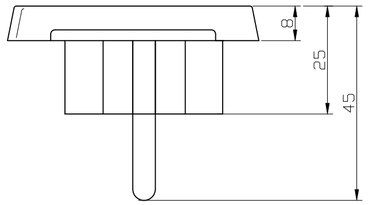

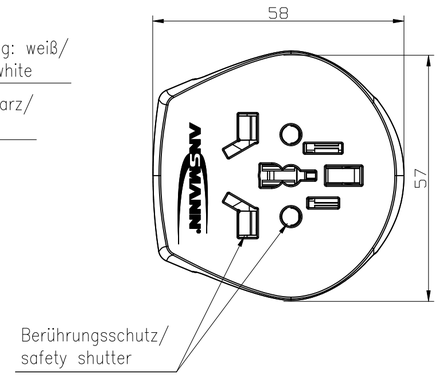

Stecker– und Buchsen–Positionen/ plug and socket positions

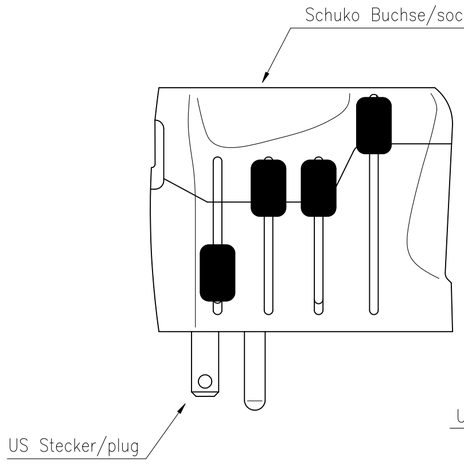

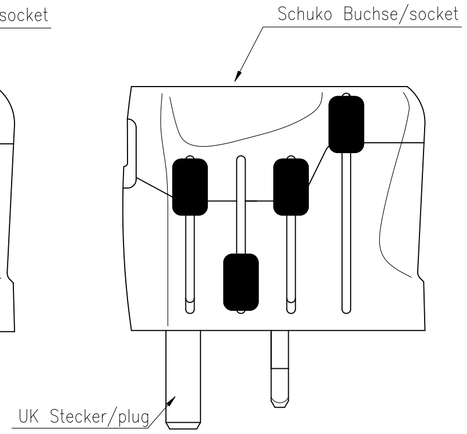

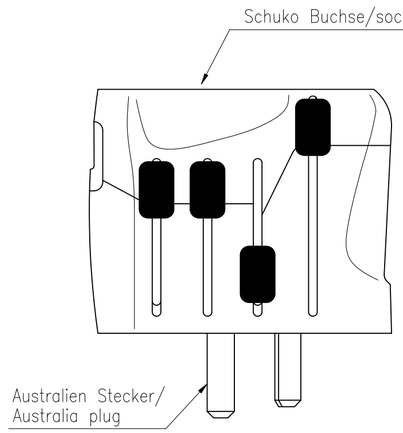

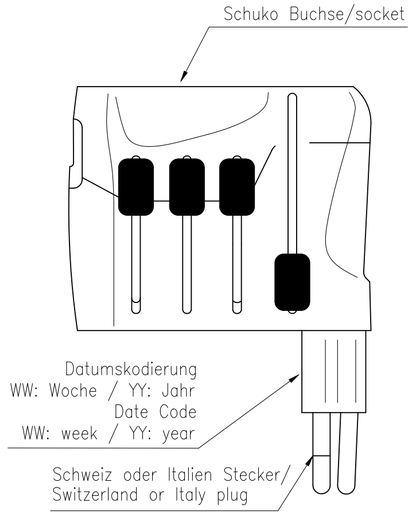

Technische Daten/ technical data:

Sicherung / fuse	:	T 10A
Spannung/voltage	:	max. 250V AC
Max. Leistung bei 250V max. power at 250V	:	2500W
Max. Leistung bei 100V/ max. power at 100V	:	1000W
Schutzart/ protection	:	IP20/TA40
Maße/ dimensions	:	73 x 65 x 57 mm (BxHxT/WxHxD)
Gewicht/ weight	:	186g ohne Verpackung/ 186g without packaging

Zusammenbau/ assembling

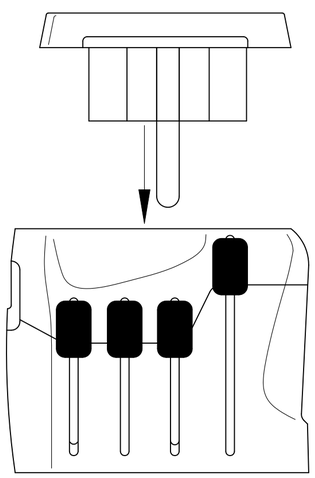

US, UK, Australien, Schweiz oder Italien Buchse/
US, UK, Australia, Switzerland or Italy socket

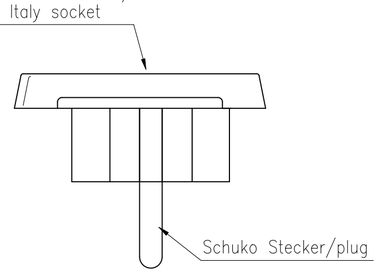

Vorsicht/ Attention:

– Dieser Adapter ändert nicht die Spannung!/
  This adapter does not convert voltage!

– Geeignet für: – Klasse I Geräte (mit Schutzleiter)
  – Klasse II Geräte (ohne Schutzleiter)/

  Suitable for: – class I devices (with earthing)
  – class II devices (without earthing)

Version	Änderung/Change	Datum/Date	Name
V4	setting updated/printing changed	20.05.15	SIT
V3	adress added	02.12.14	CB
V2	printing changed	15.04.13	CB
V1	printing updated	22.02.12	ML
V0	printing updated	17.06.10	DC
V0	---	15.04.10	DC

Verwendungsbereich/Application range: für Anfrage/for inquiry xxx/xx

Zul. Abweichung/ Allowable deviation | Oberfläche/ Surface

	Datum/Date	Name
2010 Erstellt/ Drawn by	18.03.	SP

Ursprung/Origin Proj. XX/XX/XX

Maßstab/Scale (DIN A2): 1:1 | Gewicht/Weight

Werkstoff/Work material, Modell-Nr.

Zeichnungsname/Drawing name
ALL IN ONE 3
Universal–Reiseadapter / Universal Traveladapter

Zeichnungsnummer/Drawing number
Artikelnummer/Part number
1809–0000

Blatt/ Sheet 1

Ersatz für/Replaced by | Ersatz durch/Replacement through: